フォークリフト現場もこれで

節電67%

電球55W球に対し、18W比較すると最大で

製品番号/SB-08-00040
LEDﾍｯﾄﾞﾗｲﾄ・作業灯/丸型10V-80V

明るく節電！安全視界を確保
しかも球切れの心配がありません

LEDライトの既成概念を払拭！

高性能LED作業灯・前照灯として

12V・24V・48V・72V車、全車対応

QRコードで商品の動画説明が確認いただけます

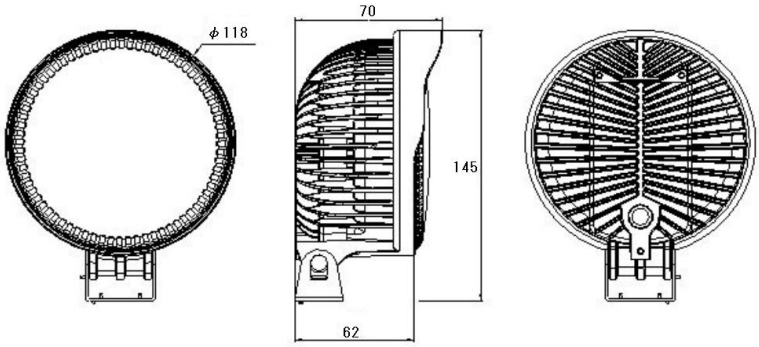

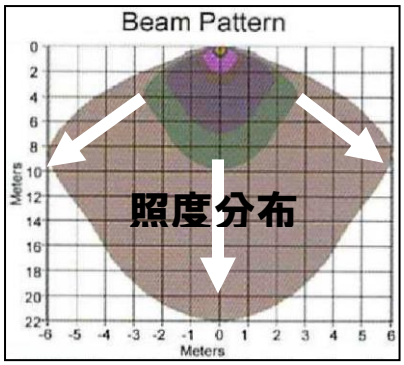

サイズ	118mmφX奥行き70mmX高さ145mm
光源寿命	約50，000時間
製品重量	約735g
許容入力電圧範囲	DC12V～DC80V(+-極性あり)
消費電力	18W(3Wハイパワー LED6個搭載)
使用環境温度範囲	－45℃～60℃
防水性能	IP67
光束	1300ルーメン(70W以上相当)

レンズ部分は強化プラスチック/クリアー・ポリカーボネート製です。衝撃で破損する場合があります。

【品名】LEDﾍｯﾄﾞﾗｲﾄ・作業灯/丸型10V-80V

【特長】

●許容入力電圧範囲は、DC10V～80Vで、12V・24V・48V・72V車いずれでも使用できます。
※サージ電圧に対応しております。
●3Wハイパワー LEDを6個搭載。ランプ全体で1300ルーメンを発揮。とても明るい作業灯です。
●拡散レンズの働きにより、広範囲照射します。(裸眼直視は危険ですのでご注意ください)
●IP67性能 【防塵】=6段階中6 【防水性能】=8段階中7(浸水テスト確認)
●耐温度＝超低温の－45度℃～高温＋60度℃をカバーします。
●本体ボデーは強靭なアルミダイカストを採用し、放熱性に優れ1Mの落下テストでも好結果を確認済みです。熱伝導性に優れ、LED、回路基盤への熱ダメージを和らげます。
●取付ブラケット、ボルト類は錆びにくいオールステンレス製を使用しています。
●付属のステー取付けボルトはM8mmとM10mmの選択装着が可能です。
●日亜製LEDを採用しており、白色の発光で長時間でも目に優しく、疲労軽減、製品確認,視認性が向上します。

【注意】

●本体はアルミダイカスト一体成型にて、IP67性能を維持しますが、分解修理は出来ません。
●入力電圧以外の使用は故障の原因になり、製品保障対象外になります。

お客様名/ご担当様

三栄商販
FAX/045-250-5304
TEL/045-250-5301
メール/info@sanei-timely.com
オンラインでも/URLhttp://www.sanei-timely.com (ID&PW発行しますので
お問い合わせ下さい)