LEDゾーン警告表示灯ブルー・ワーニングランプ

吸着力30kg or 63kg
の強力マグネットにて
簡単取り付けも可能！

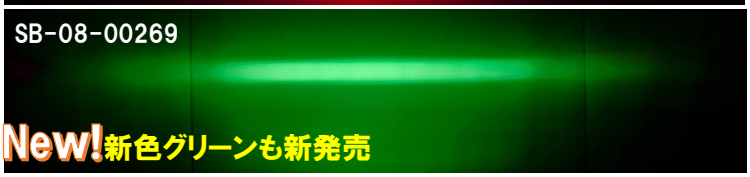

【特長】

・革新的な青色の安全光は、フォークリフトと歩行者双方の衝突を防ぎ危険を回避できます。
・バックアップアラームや点滅灯、回転灯等も有効ですが、加えて作業従事者をあらゆる方法で保護することが求められ考え出された製品です。
・ヘッドガード等に取り付けられた「LEDゾーン警告表示灯」は青/赤色光のワイドビームで床面を映し、一定の距離でフォークリフトの近づきを察知できます。
※近年、アメリカ国内だけでも、年間19,000件ものフォークリフトと作業者の労災事故が報告されています。
※ブラインドな場所でもフォークリフトとの距離を認知する事が出き危険を大きく回避できます。
※用途はフォークリフトに限らず、各種運搬機、船舶、建設機械などあらゆるシーンでご使用いただけます。

【主要性能】

・入力＝DC10V-80Vボルト（※電圧サージ：120V）　・消費電力＝15W
・明るさ＝1280ルーメン　・耐振動性能＝衝撃＆振動に対応。（Alumi-Dicast）
・動作温度＝-40℃～+60℃　・IP性能＝IP67
・本体重量＝353g±
※取付け用ボルト、M8/M10を各付属してあります。

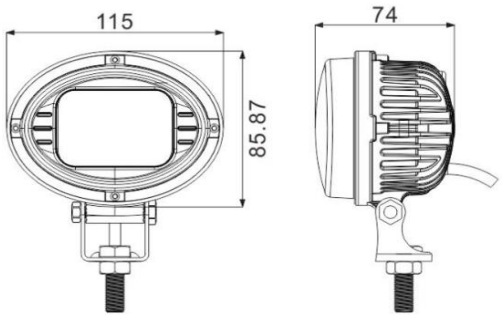

【注意】

※裸眼での直視は危険なので絶対行わないこと。
※DC48V使用時は目安として約+-10%の入力電圧でご使用いただけます。
※過電圧によるトラブルを未然に防ぐ為にも、リレーやヒューズの装着(推奨)をします。
ヘッドガード専用取り付けステー金具オリジナルパーツも用意しております。

【マグネット仕様につきまして】
・マグネットは強力/30kgを吸着する能力を備えていますが、装着される状況や、条件によりまして性能を発揮できない場合が有ります。
・本体が落下した場合、弊社では製品を含む、周辺備品の補償は致しかねます。
・不慮の落下でのダメージを最小限に留める目的でマウントベース、インシュロックタイを同梱していますが、保証するものではありません。
・落下によるダメージを発生させない目的で、更なる補強をお薦めします。

品番	品名
SB-08-00117	LEDゾーン警告表示灯ブルー・ワーニングランプ
SB-08-00118	LEDゾーン警告表示灯レッド・ワーニングランプ
SB-08-00269	LEDゾーン警告表示灯グリーン・ワーニングランプ
SB-08-00165	30kg・M8ボルト用固定強力マグネットブラケット
SB-08-00232	63kg・M8ボルト用固定強力マグネットブラケット

三栄商販　TEL045-250-5301　FAX045-250-5304