矢印でリフトの進行方向を確認

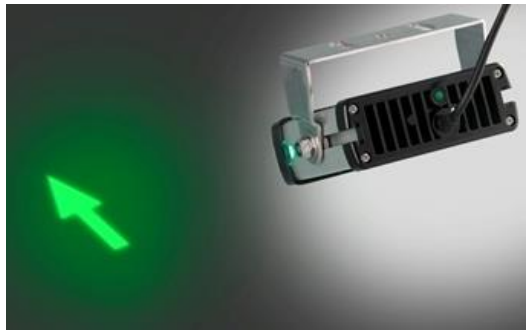

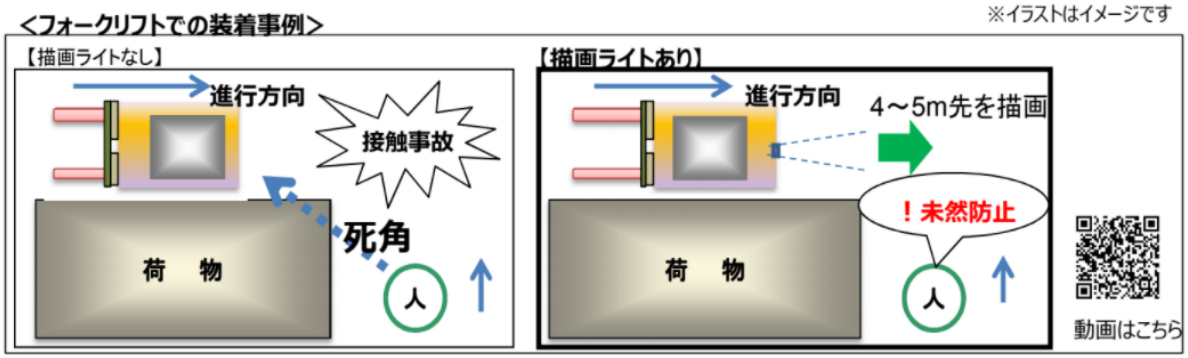

※本商品はDC12V~48Vの車載用灯具です。取付ける先の電圧を確認し、指定電圧以外でのご使用はしないでください。
※本商品は保安基準に適合していないため、公道ではご使用できません。
※また、UN R26 外部突起要件を満たしていないため、9人乗り以下の乗用車へは装着できません。
(乗車定員10人以上の乗用車、二輪車(側車付含む)、カタピラ及びそりを有する軽自動車、被牽引自動車、大型/小型特殊自動車は対象外)
※ランプを配線するハーネスは、必ずヒューズを組み込んだ配線(プラス線)としてください。(1Aヒューズ推奨)
※本商品は、平面に取付けてください。曲面に取付けると、商品の固定が不安定となり、灯具破損の原因となります。
※ご使用方法・注意事項などにつき、ご使用前に必ず同梱の取扱説明書でご確認ください。

矢印描画が構内作業の接触事故防止に貢献します。

【矢印描画で視認性向上】床面に矢印を照射、周辺の作業者に車両の接近を知らせ、接触事故の防止に貢献します。

【12V～48V共通品】あらゆる車両への取付けが可能です。※公道での走行中は使用できません。

■商品仕様

・使用環境温度：－30～＋80℃・防塵/防水性能：IP67　・耐振動性能：7G

・ボルト(M6)・ナット同梱　・重量360g

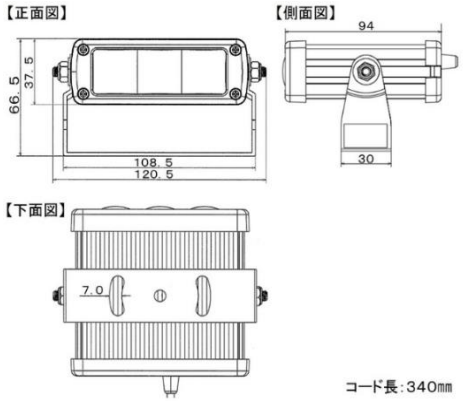

商品番号	商品名
SB-08-00133	LEDｱﾛｰ警告表示灯ｸﾞﾘｰﾝ・ﾜｰﾆﾝｸﾞﾗﾝﾌﾟ LBL-9004G
SB-08-00134	LEDｱﾛｰ警告表示灯ﾌﾞﾙｰ・ﾜｰﾆﾝｸﾞﾗﾝﾌﾟ LBL-9004B
SB-08-00156	LEDｱﾛｰ警告表示灯ﾚｯﾄﾞ・ﾜｰﾆﾝｸﾞﾗﾝﾌﾟ LBL-9004R
SB-08-00184	アロー固定用強力マグネットセット
SB-08-00162	LEDｱﾛｰ警告表示灯48V用ｻｰｼﾞｶｯﾄNY1429

※ｻｰｼﾞ電圧でのﾄﾗﾌﾞﾙを未然に防ぐ為、LEDｱﾛｰ警告表示灯を48V車に使用する際には【ｻｰｼﾞｶｯﾄNY1429】を必ずお取付け下さい。

お問い合わせは…

㈱三栄商販

TEL：045-250-5301　　FAX：045-250-5304