LED警告表示灯・アーチワーニングランプ

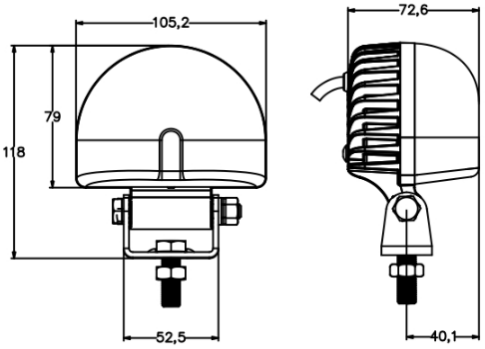

照射イメージ

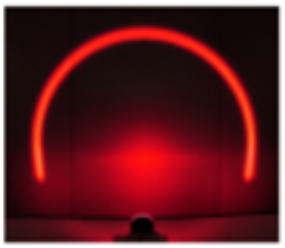

本体重量	415 g
付属金具	140 g
消費電力	16W
発光色	青/赤/緑

ビームパターン	アーチ形
入力電圧	DC10-80V
外装	アルミダイキャスト
レンズ部	PC
certification	CE/Rhos/IP67

単位：mm

C：約2100 高さ

A：約1700
ライン幅約100

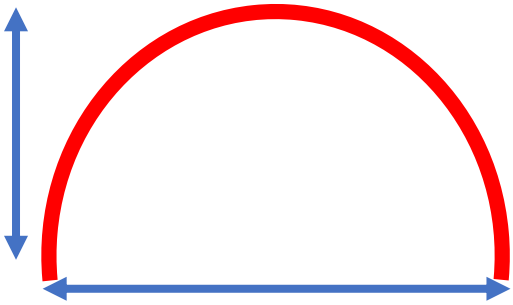

B：約3000

三菱ロジ品番	商品名
WJ10000275	アーチブルー・ワーニングランプ
WJ10000276	アーチレッド・ワーニングランプ
WJ10000277	アーチグリーン・ワーニングランプ

（株）三栄商販
TEL：045-250-5301
FAX：045-250-5304